SAPSUN 2400

Кошение? Легко!

Общее описание

- ширина захвата 2.4 м
- частота вращения роторов 2850 об/мин
- ножи специальной изогнутой формы
- бильный кондиционер

Косилка роторная с кондиционером SAPSUN 2400 поможет добиться образцового качества сена. Она создана для работы с высокоурожайными и полеглыми травами. На повышенных поступательных скоростях (до 15 км/ч) косилка чисто скашивает, без труда вспушивает и укладывает массу в равномерный валок. Многофункциональность косилки порадует самых взыскательных потребителей: машина также может использоваться для скашивания трав с укладкой их в прокос. Эта возможность появляется при работе с демонтированным бильным кондиционером.

Косилка заботится о будущем урожае. Для этого при работе частота вращения роторов достигает 2 850 об/мин, что обеспечивает как чистый срез, так и предохраняет от повреждений верхние слои почвы и корни трав. В этом ей способствует также система динамического копирования рельефа поля с пятью пружинами.

Основные особенности

Высокая эффективность

Роторный режущий аппарат

Высокооборотистый роторный режущий аппарат в сочетании с ножами специально подобранной изогнутой формы обеспечивает эффективный срез даже на высокоурожайных сенокосах без забиваний массой.

Правильная развесовка — залог чистого корма

Разгрузочный механизм с 5 пружинами обеспечивает эффективное перераспределения веса косилки, таким образом обеспечивая точное копирование рельефа поля. В итоге травостой срезается практически без потерь и загрязнений.

Вспушивание как путь к снижению потерь

Наличие эффективного бильного кондиционера позволяет существенно сократить время подсыхания массы на поле, что особенно важно там, где погодные условиях не всегда благовалят заготовке кормов. Возможность регулировать пропускную способность бильного кондиционера позволяет добиться высочайшего качества при самых разных объемах скашиваемой массы.

Комфортная эксплуатация

Удобство агрегатирования

Благодаря прочной трехточечной навеске агрегатирование с трактором происходит быстро и без задержек.

Обслуживание без проблем

Минимальное количество точек обслуживания легко доступны и не требуют применения специального инструмента. Поддержание косилки в рабочем состоянии не требует существенных затрат времени и сил.

Режущий брус под защитой

Применение специального тягового предохранителя позволяет уберечь режущий брус от повреждений в случае столкновения с незамеченным в травостое крупным препятствием. После преодоления препятствия потребуется перевести косилку в исходное положение и продолжить работу.

Совершенство в деталях

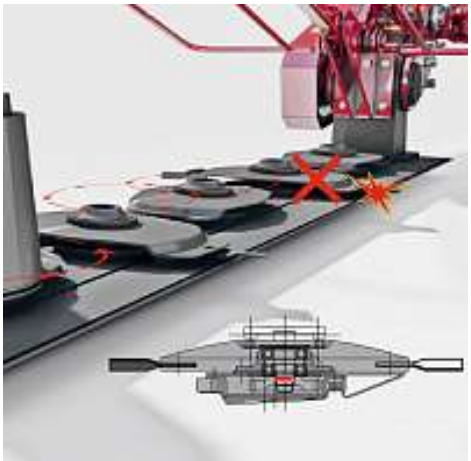

Каждый ротор защищен от повреждений

Применяемый в приводе каждого из роторов срезной элемент оберегает детали режущего бруса от незапланированных повреждений, «отключая» ротор, подвергшейся аномальным нагрузкам, от остальных роторов. Замена сработавшего защитного элемента не затратная по времени, и Sapsun 2400 вновь готов к работе!

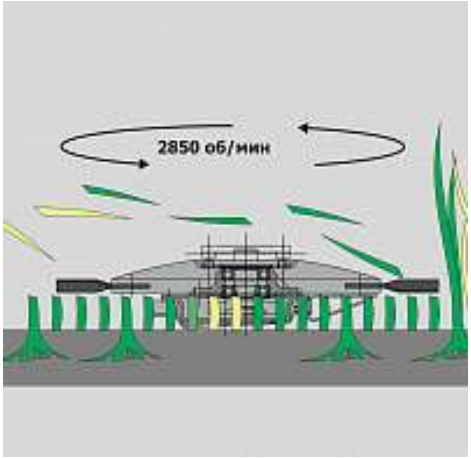

Бережное обращение с корневой системой

Благодаря высокой частоте вращения роторов - 2850 об/мин - косилка убирает, не травмируя корни скашиваемой культуры. Sapsun развивает скорость до 15 км/ч, что повышает производительность, возобновление лугов и вероятность хорошего урожая при следующем укосе.

Ещё большая эффективность

Опционально доступны трехножевые роторы. Такая конструкция проявляет себя еще более эффективной при работе в сложных условиях высоких урожайностей и повышенной влажности.

Технические характеристики

Косилка роторная с кондиционером SAPSUN 2400

| | | |

подготовленные сервисные помещения